E2 Задвижка типа Комби-III

hawle

Тройник фланцевый с двумя или тремя встроенными клиновыми задвижками

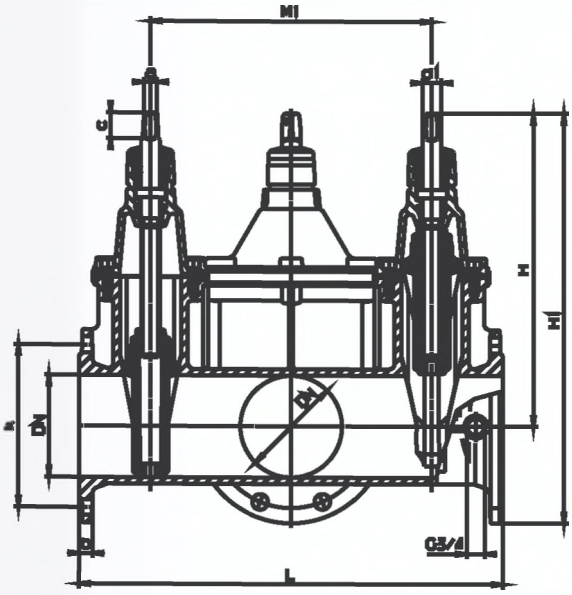

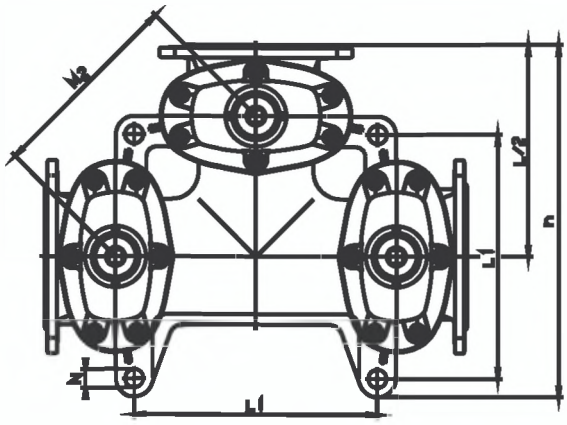

DN	E2 Задвижка Комби III без пож. подставки										Шпиндель			Вес, кг (число задвижек)	
	L	H	H 1	k	b	M 1	M 2	L 1	h	N	a	c	d 1	2	3
80	435	336	436	160	19	255	180	-	318	-	17,3	35	25	45,0	50,0
100	555	373	483	180	19	365	258	212	411	27	19,3	38	25	68,0	74,0
125	615	475	600	210	19	415	293,5	360	515	27	19,3	38	28	101,0	111,0
150	625	462	605	240	19	415	293,5	360	520	27	19,3	38	28	105,0	115,0
200	695	563	733	295	20	465	329	445	602	32	24,3	48	32	167,0	183,0

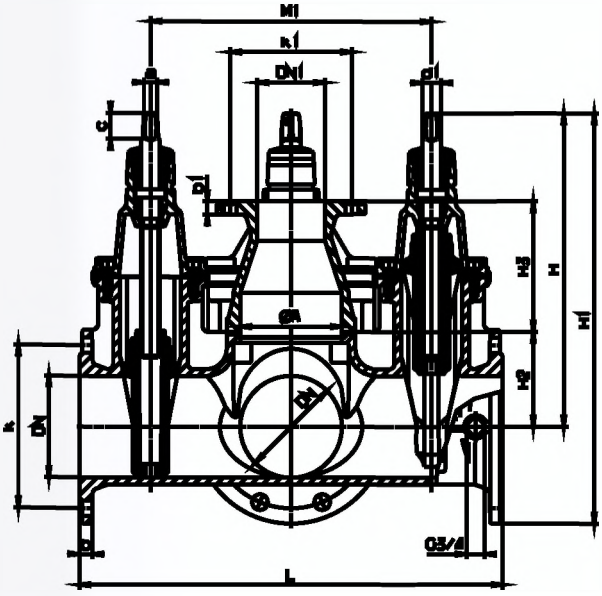

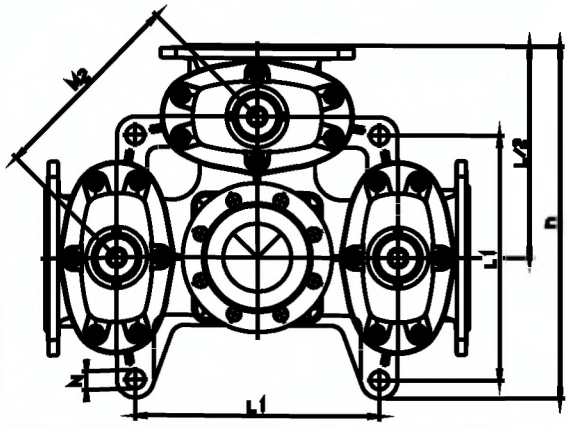

DN	E2 Задвижка Комби- III с пож. поставкой																Шпиндель			Вес, кг (число задвижек)	
	Ø A	DN 1	L	L 1	H	H 1	H 2	H 3	b	b 1	k	k 1	M 1	M 2	h	N	a	c	d 1	2	3
100	100	100	555	212	373	483	90	+	19	+	180	+	365	258	411	27	19,3	38	25	71,0	76,0
150	150	100	625	360	462	605	140	192	19	19	240	180	415	293,5	520	27	19,3	38	28	120,0	130,0
200	200	100	695	445	563	733	180	192	20	19	295	180	465	329	602	32	24,3	48	32	185,0	201,0

+ фланцевое соединение на корпусе (глухие отверстия M 16 x 23)